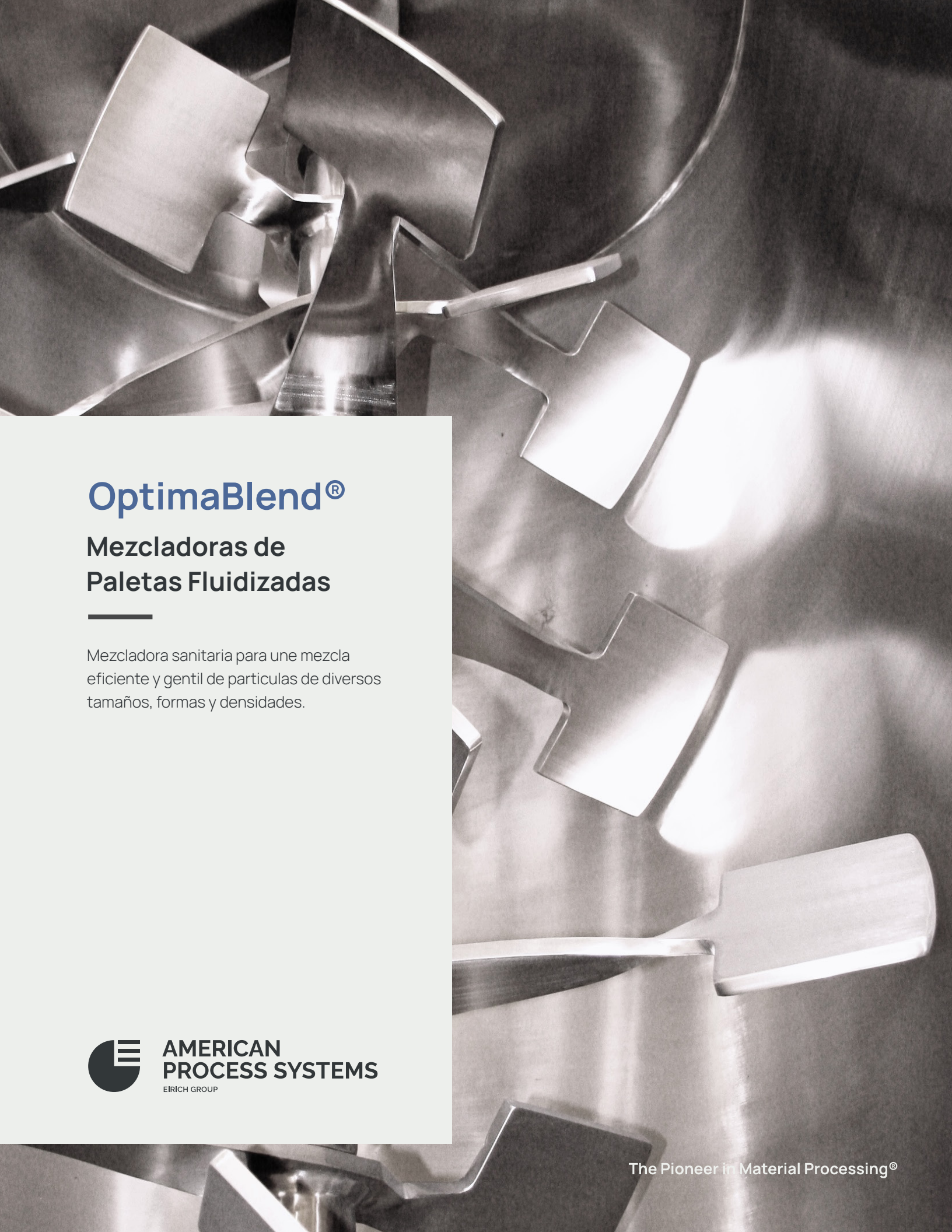

OptimaBlend®

Mezcladoras de Paletas Fluidizadas

Mezcladora sanitaria para une mezcla eficiente y gentil de particulas de diversos tamaños, formas y densidades.

AMERICAN PROCESS SYSTEMS
EIRICH GROUP

The Pioneer in Material Processing®

OptimaBlend®

Mezcladora de Paletas Fluidizadas

Desde el 2003

Tecnología de mezcla OptimaBlend® -
Diseñado y fabricado por APS en 2003

American Process Systems® es el creador de la Mezcladora de paletas de fluidizadas original, OptimaBlend®, y dos décadas después continúa ofreciendo un equilibrio entre velocidad y eficiencia de mezcla con bajo costo de equipo y energetico.

OptimaBlend® elimina la segregación causada por la gravedad cuando se mezclan ingredientes de densidad, forma y tamaños muy variables mediante fluidización. La fluidización mecánica es se logra mediante una combinación de acción de elevación de geometría definida con un rotor triple de múltiples zonas que gira aproximadamente un 80% más rápido que una mezcladora de cinta tradicional.

Características y beneficios del diseño

Diseño de alta eficiencia

- La fluidización mecánica asegura mezclas homogéneas independientes de un amplio rango de tamaño, forma o densidad de partículas
- CV bajo - Coeficiente de variación (medidas uniformidad de la mezcla)
- Bajo consumo de energía y hp/tonelada

Aumento de la capacidad de producción

- Hasta diez veces el rendimiento en comparación a mezcladoras de cinta

Diseño de degradación

- Extremadamente suave con ingredientes frágiles
- Mínimo calor generado debido a la fricción interna entre las partículas

Alto movimiento de partículas

- Adición y recubrimiento de líquidos rápidos y uniformes

Sin problemas de sobre mezclado o desmezclado

Diseño sanitario

- Construcción de acero inoxidable
- Soldadura de tanque de una pieza
- Eje agitador de barra sólida
- Todas las soldaduras continuas
- Las superficies de contacto con el producto tienen un #4 acabado de tierra mejor. Libre de surcos, grietas, pliegues y marcas de soldadura

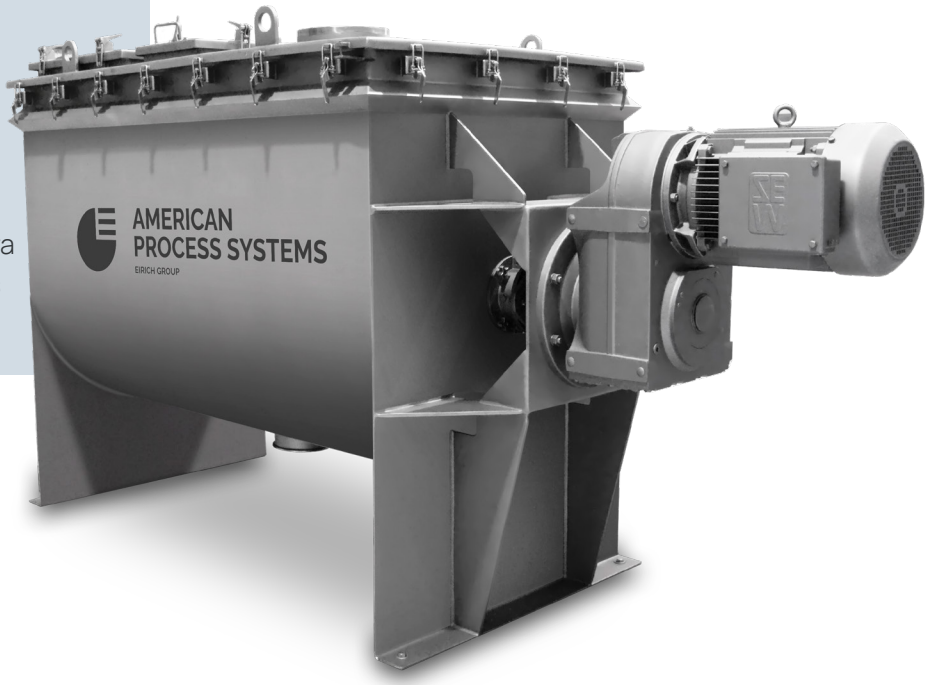

Aplicaciones de Mezcla

Ejemplos de aplicaciones de OptimaBlend®

- Premezcla de panadería
- Masas y empanizados
- Condimentos
- Saborizantes
- Mezcla de sopa
- Mezcla de frutos secos
- Masa de pastelillos y galletas
- Aromatizante de granos de café enteros y café molido
- Mezclas de café instantáneo saborizadas
- Mezclas de té y saborizantes
- Verduras IQF
- Fórmula infantil
- Complementos alimenticios
- Suplementos deportivos/nutricionales
- Proteína de suero en polvo
- Productos farmacéuticos
- Alimentos para animales

Y muchos más

Haznos tu solicitud

Mezcladora de Paletas Fluidizadas vs. Mezcladora de Listones

	OptimaBlend® Mezcladora de Paletas Fluidizadas	**Mezcladora de Listones**
Paletas interior y exterior en el rotor multizona de triple acción.	**Metodología**	Accion doble o triple que ocurre en la pequena area justo detras de las listones .
Mayor velocidad de punta: más del doble de mezcladoras de cinta de tamaño comparable, lo que crea el entorno óptimo de mezcla en lecho fluidizado.	**RPM**	Baja velocidad de punta.
30-60 segundos para aplicaciones secas.	**Tiempo de mezcla**	5-6 minutos para aplicaciones secas.
La tecnología de mezcla OptimaBlend® proporciona el entorno ideal para mezclar eficazmente una amplia distribución de tamaño de partícula y densidades aparentes sin segregación.	**Caracteristicas del producto** (forma, tamaño, densidad)	Se requieren tiempos de mezcla prolongados para mezclar polvos con varios tamaños y densidades de partículas. Puede producirse una potencial segregación en el mezcladora.
≤0,5% de desviación estándar y ≤5% de coeficiente de variación con una muestra de 0,25 lb.	**Calidad de la mezcla**	La desviación estándar del 5% con un coeficiente de variación del 10% es común con una muestra de 0,5 lb.
Ninguno.	**Degradación del producto**	Podría ser sustancial dependiendo de los materiales.
La capacidad de mezclar en aprox. 30-60 segundos significa potencialmente un 80% menos de consumo de energía para cualquier lote dado.	**HP/Consumo de energía**	1 hp por cada 100-150 lbs. Depende del producto.
Muy bajo o mínimo.	**Degradación/Calor**	Leve, moderado.
Ubicación aleatoria.	**Llenado/Carga**	Lo más cerca posible del centro.

Combinación de Opciones - Adaptado a Su Aplicación

Soluciones de Ingeniería

Nos enorgullecemos de nuestras habilidades de ingeniería y fabricación, adaptando nuestros mezcladores a los requisitos de proceso específicos de los clientes.

Opciones de cubierta superior

- Puerto de entrada de supersacos con malla rejilla magnética
- Puerto de venteos de limpieza fácil
- Estación rompesacos de fácil limpieza
- Malla vobratoria de fácil desmontaje
- Rejilla magnética de tierras raras o cerámica
- Cubierta accionada neumáticamente
- Sello tipo A removible y perceptible en el detector de metales. Para el control del polvo y una fácil limpieza

Opciones de transmisión directo
(dependiendo del tamaño de la mezcladora)

- Montaje de eje en línea
- Montaje de eje en ángulo recto

Opciones de cuchillas desmenuzadoras

- Cuchillas estilo estrella de navidad para corte violento
- Cuchillas estilo tulipán para corte medio

Nuestros exclusivas cuchillos desmenuzadoras son de acoplamiento directo

Puerto de entrada de supersacos

Montaje de la bandeja vibratoria

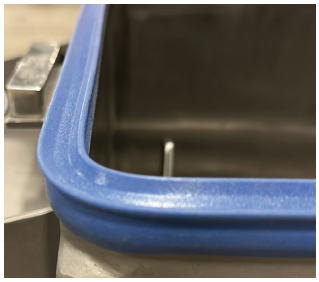
Sello tipo A perceptible detector de metales

Cubierta accionada neumáticamente

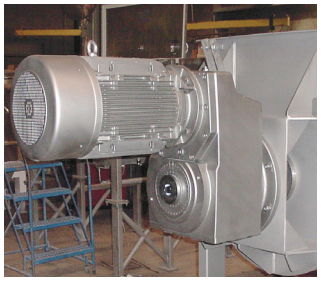
Transmisión directa, montaje de eje en línea

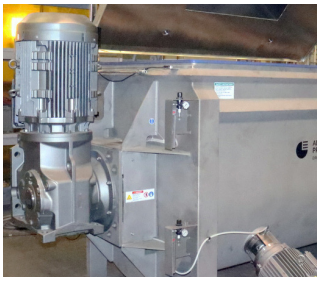
Transmisión directa, montaje de eje en ángulo recto

Cuchilla estilo tulipán

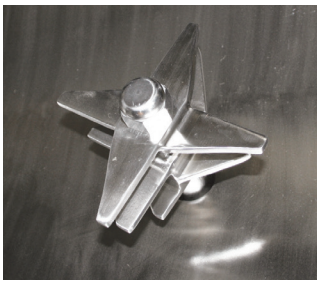
Cuchilla estilo Navidad

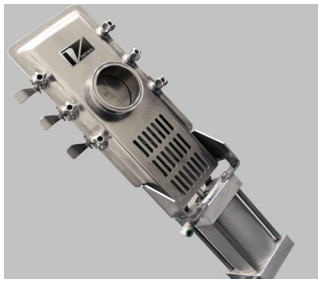

Válvula de guillotina para productos lácteos del USDA

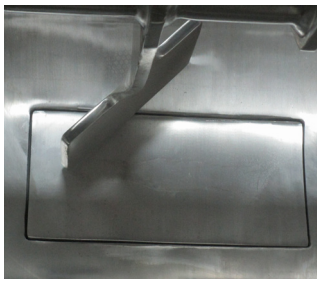

Válvula de compuerta abatible con el conturno de la artesa

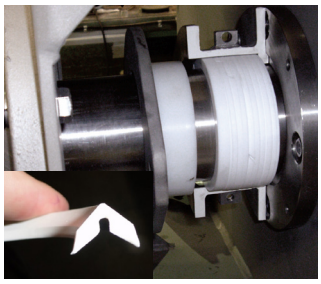

Sellos divididos y extraíbles con anillos en V de teflón

Estación rompesaco

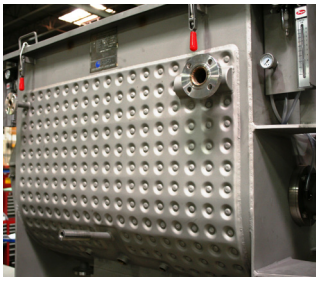

Chaqueta con hoyuelos

Puertas de acceso laterales

Puerto de adición de liquido tri-clamp

Boquillas de espreado de 360° para autolavado

Llaves de seguridad

Paneles de control

Opciones de descarga

- Válvula de guillotina o de rodillos
- Válvula de guillotina aprobada por USDA lácteos
- Puerta abatible en el contorno de la artesa
- Puertas de Bombay

Opciones de empaques

- Kit de protección de aire. Incluye regulador de filtro y caudalímetro
- Sellos de prensaestopas divididos y extraíbles con anillos en V de teflón. Aecuado para USDA aplicaciones lácteas

Otras opciones

- Estación rompesacos, filtradas o no filtrada
- Enchaquetado para calefacción/ refrigeración
- Puertas de acceso laterales
- Cabezal de aire comprimido para usar con sellos y válvula de descarga
- Boquillas de inyección de CO_2/N_2
- Puerto de adición de líquido tri-clamp
- Kit de limpieza in situ con 360°
- Boquillas de espreado giratorias
- Llaves de seguridad
- Placas finales cubiertas para una mayor diseño sanitario
- Paneles de control

Dimensiones & Dibujos

Solicite informacion en respecto a que tamaño de mezcladora se adapta mejor a su aplicación

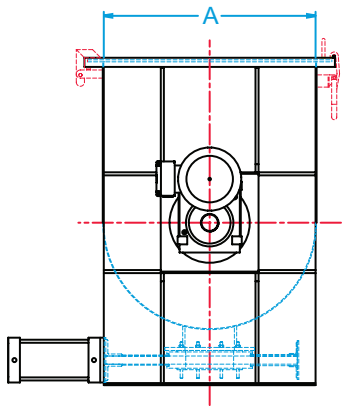

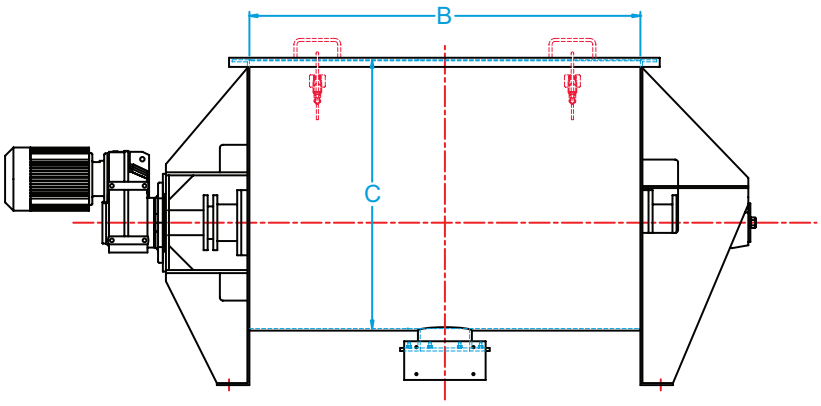

Modelo	Capacidad (litros / pies³) Volumen de Trabajo	HP* *depende de la aplicación	Dimensiones (mm. / pulg.)		
			A	B	C
FPB-1P5	42 / 1.5	3	356 / 14	610 / 24	533 / 21
FPB-005	142 / 5	7.5 / 10	533 / 21	914 / 36	711 / 28
FPB-010	283 / 10	10 / 20	660 / 26	1219 / 48	838 / 33
FPB-020	566 / 20	20 / 30	812 / 32	1372 / 54	991 / 39
FPB-030	850 / 30	25 / 40	940 / 37	1676 / 66	1178 / 44
FPB-050	1416 / 50	40 / 60	1143 / 45	1981 / 78	1321 / 52
FPB-075	2124 / 75	50 / 100	1270 / 50	2286 / 90	1448 / 57
FPB-100	2832 / 100	60 / 125	1372 / 54	2438 / 96	1549 / 61
FPB-125	3540 / 125	75 / 125	1534 / 60	2743 / 108	1702 / 67
FPB-150	4248 / 150	100 / 150	1676 / 66	2743 / 108	1854 / 73
FPB-200	5663 / 200	125 / 200	1829 / 72	3048 / 120	2007 / 79
FPB-300	8495 / 300	125 / 200	2032 / 80	3658 / 144	2210 / 87
FPB-400	11327 / 400	150 / 200	2235 / 88	3962 / 156	2413 / 93

APS Equipos Periféricos al Proceso de Mezclado

Estaciones rompesacos modulares

Para instalaciones existentes o nuevas

Las estaciones rompesacos de American Process Systems® son modulares en su diseño y se adaptan fácilmente a prácticamente cualquier configuración existente o futura. Este sistema de colección de polvo, está diseñado para proporcionar un control de polvo confiable al extraer inmediatamente el polvo lejos del operador. El resultado es un ambiente de trabajo limpio y saludable.

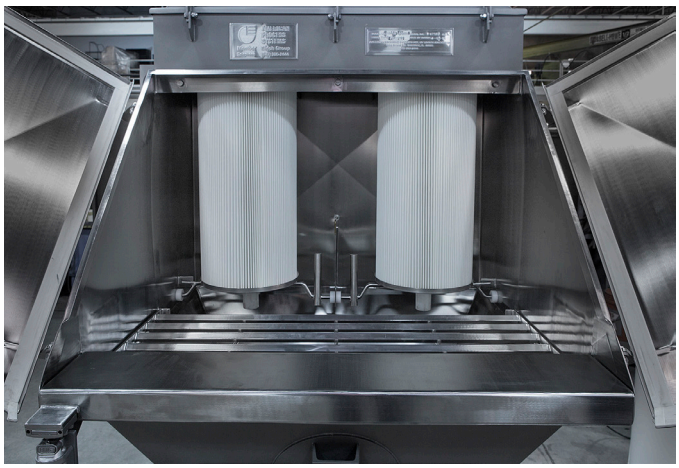

Escanee el código QR para obtener más información sobre las estaciones rompesacos.

Beneficios de la tecnologíany el diseño

- Eliminación eficiente del polvo.
- Exposición controlada al polvo.
- Mínima pérdida de producto.
- Integración sencilla del sistema.
- Entorno de trabajo limpio y saludable.
- Carga simplificada de productos.

Estación con colector integrado

- Filtración eficiente.
- Limpieza de filtros en línea mediante pulsos de aire.
- Reemplazo de filtros fácil y sin herramientas.
- Cartuchos de filtro ligeros, altamente eficientes y de pliegues anchos.

Estación con contención encajada

- Se conecta al sistema de colecció de polvo central del cliente.
- No tiene filtros(por ende ni sistema de limpieza) ni ventilador.

Instalación

- En la parte superior del mezclador, puede ser soldada o con brida.
- Unidad independiente.
- En la parte superior del Acondicionador de Producto APS.

Acondicionador de Producto

Tecnología de Des Aglomeración

Nuestro Acondicionador de Producto proporciona una solución rentable para materiales que se han solidificado con la forma del recipiente (ya sea saco o caja), endurecido o aglomerado, y que a menudo causan cuellos de botella en el proceso de fabricación.

El Acondicionador de Producto utiliza un malla de placa perforada en forma de U y una flecha con triple barra completamente soldado que devuelve de manera segura y eficiente los materiales sólidos o aglomerados a un estado de flujo libre y en el tamaño deseado. El conjunto de placa perforada, es removible y permite un cambio rápido a una configuración de malla para diferentes tamaños de partículas. Dos puertas laterales con doble bisagra proporcionan fácil acceso para la limpieza. El Acondicionador de Producto puede usarse como una unidad independiente o colocarse en la parte superior de un mezclador.

Escanee el código QR para obtener más información sobre los acondicionadores de producto.

Paneles de Control APS

¿Por qué comprar sus controles a Eirich Machines?
Tres palabras: Calidad - Seguridad - Rendimiento

Calidad
En Eirich Machines fabricamos nuestros propios gabinetes de control. Somos un taller de paneles listado en UL 508a y estamos certificados por ISO 9001:2015. Elegimos cuidadosamente los componentes que utilizamos para diseñar los controles de nuestras máquinas, seleccionándolos en función de su rendimiento, fiabilidad y precio. Todos los controles de las máquinas se prueban exhaustivamente con su equipo respectivo en un riguroso proceso de control de calidad.

Seguridad
Hoy en día, hay un énfasis cada vez mayor en la seguridad en la operación y el mundo se mueve hacia un estándar global para la seguridad de los operadores. En Eirich Machines, nos tomamos muy en serio la seguridad del personal que la opera. Nos mantenemos informados sobre los últimos estándares de seguridad y diseñamos nuestros sistemas de control teniendo esto en cuenta. Implementamos la tecnología de seguridad más reciente que cumple con los estándares actuales y futuros.
Normas de seguridad funcional:
IEC62061 + ISO 13849-1 = > IEC/ISO 17305 (2016/18)

Rendimiento
Usted realiza una importante inversión en soluciones de mezclado de alto rendimiento. ¿Por qué no querría que el control de ese equipo funcione al mismo nivel? En Eirich Machines, conocemos nuestros equipos mejor que nadie. Diseñamos nuestro sistema de control para que se ajuste precisamente a nuestra tecnología de mezclado. Diseñado con los últimos estándares y la tecnología más reciente, puede confiar en que nuestro equipo será confiable y sostenible a largo plazo.

Gabinete de control tradicional APS con pantalla a color de 3.8 pulgadas.

Elija entre control tradicional o control especializado
El gabinete de control tradicional incluye una pantalla a color de 3.8" y configuración sencilla de temporizador, velocidad y lectura de energía en kW del agitador. **El gabinete de control especializado** incluye una pantalla a color de 7" con opción de poder seleccionar diferentes alternativas de operación, tiempos y diez diferentes recetas de mezcla configurables. También muestra el estado actual del mezclador, el estado de la unidad y el consumo de energía en kW.
Ambos tipos de controles están fabricados y ensamblados de acuerdo a las norma en cUL, fabricados en acero inoxidable 304 y tienen botones para operarse si se requiere el modo de operación manual.

Gabinete de control especializado APS con pantalla a color de 7 pulgadas.

Servicios de Laboratorio de Pruebas

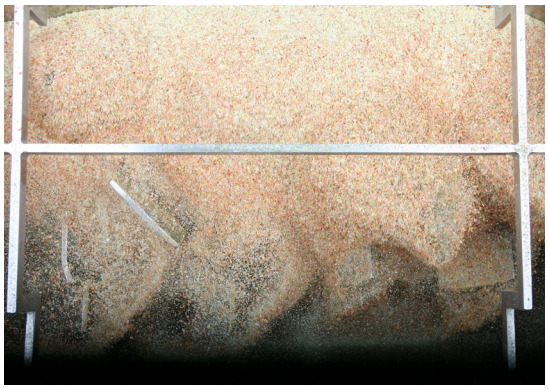

¡Comprueba nuestra tecnología!
Contamos con un laboratorio de pruebas interno totalmente equipado con mezcladoras, secadores y reactores. Le invitamos a visitarnos y pruebe su producto en nuestros equipos. Es la oportunidad perfecta para la investigación y el desarrollo, la optimización de recetas y para ver nuestra fabricación.

Si no puede visitarnos, ofrecemos pruebas virtuales a través de video en vivo. Usted interactúa con nuestro Gerente de Laboratorio de Pruebas durante los ensayos, vea en vivo cómo se procesa su producto y vea imágenes microscópicas de su producto procesado. Nuestros reportes de prueba detallados incluyen fotos y enlaces de video.

¡Alquile nuestro equipo!
También puede alquilar nuestra mezcladora de paletas fluidizadas de tamaño para laboratorio (FPB-1P5) y probarla en sus propias instalaciones. El agitador de liston opcional está disponible.

> *"Me gustaría felicitarlos por la grabación del ensayo, ya que demostró la pasión y la experiencia de su equipo. La confianza del equipo en su equipo quedó ilustrada cuando se puede grabar el ensayo en un material desconocido". - Verne Hogg, ZMM*

Agitador de liston

Agitador de paletas fluidizadas

Servicio al Cliente

¡Nuestro equipo de servicio al cliente está aquí para ayudarte!
Construimos nuestras mezcladoras para que duren décadas, pero necesitan un mantenimiento de rutina. Nuestro equipo servicio al cliente está a su disposición cuando necesite piezas de repuesto, inspección de equipos, capacitación o tenga preguntas sobre su mezcladora.

¿Quieres saber más?
Envíe un correo electrónico a customersupport@eirichusa.com o llame al +1 847-693-3700.

AMERICAN PROCESS SYSTEMS
EIRICH GROUP

Eirich Machines, parte del Grupo Eirich en todo el mundo, es un proveedor internacional de maquinaria, sistemas y servicios para el procesamiento de materiales. Con las dos líneas de productos EIRICH y American Process Systems® (APS), ofrecemos la gama más completa de mezcladoras, peletizadoras, secadoras y molinos. Eirich Machines es su mejor alternativa para todas las necesidades de procesamiento de materiales con ventas, laboratorio de pruebas, ingeniería, fabricación y atención al cliente en un solo lugar.

Nuestra línea de productos APS incluye:

- Mezcladoras de paletas fluidizadas OptimaBlend®
- Mezcladoras de zona de fluidización OptimalIBlend™
- Mezcladoras de listones
- Mezcladoras de listones y paletas
- Mezcladoras de paletas
- Mezcladoras de cilindricos
- Secadores/Reactores
- Estaciones rompesacos, filtrados y no filtrados
- Acondicionadores de productos para la eliminación de grumos

Eirich Machines, Inc.
4033 Ryan Road
Gurnee, IL 60031, USA
+1 847-336-2444
eirich@eirichusa.com

Para más información visítenos
www.eirichusa.com

Version Sep 2024. Subject to change.